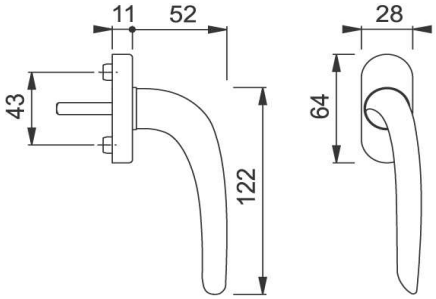
11
52
28
43
64
122

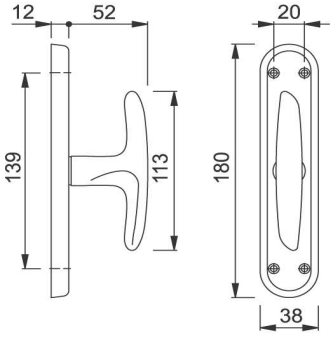
12
52
20
139
113
180
38

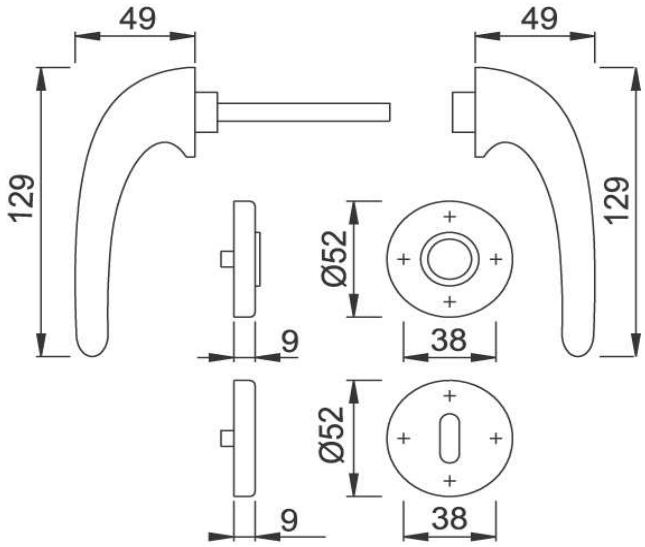
49
49
129
129
Ø52
9
38
Ø52
9
38